1 - 1

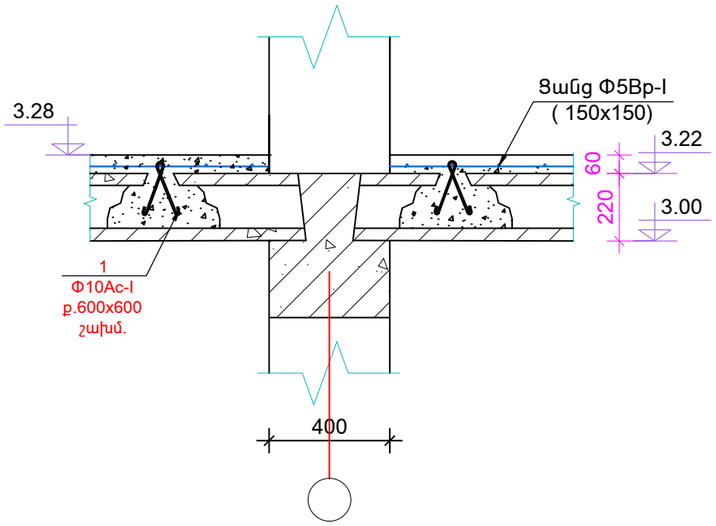

5 - 5

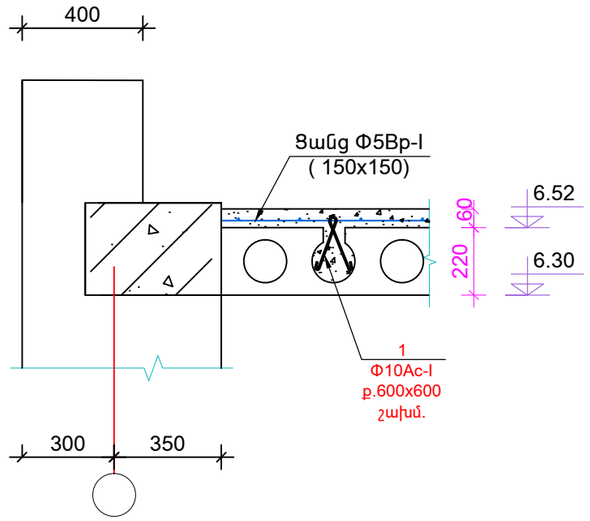

3 - 3

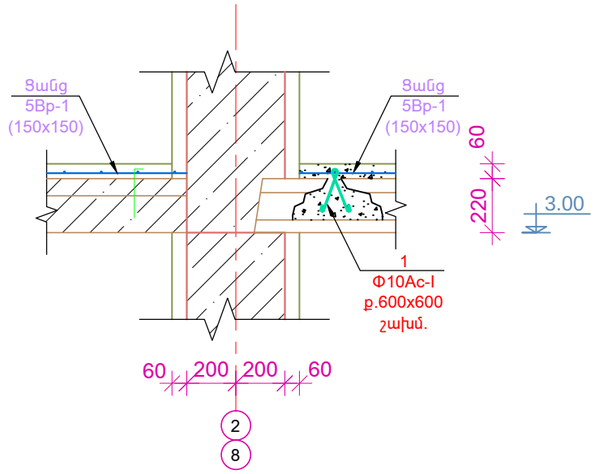

2 - 2

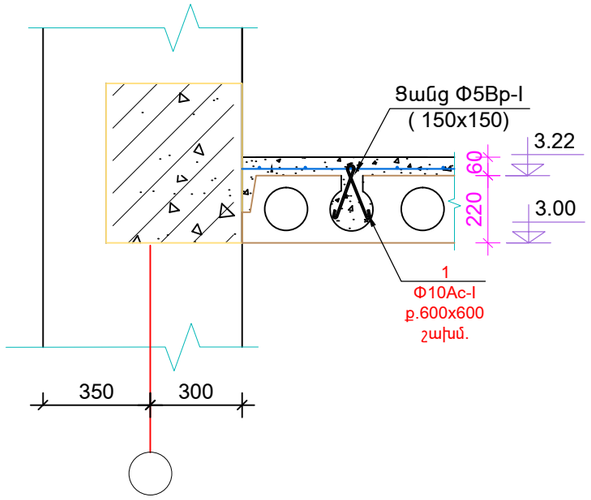

4 - 4

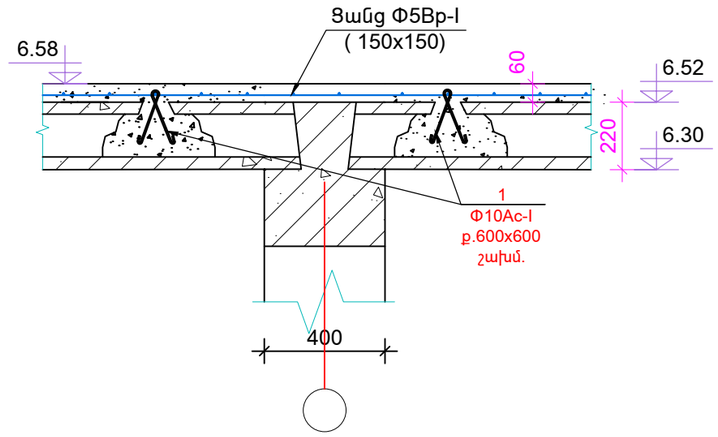

1. ՄԻՆՉԵՎ ԾԱԾԿԻ ՍԱԼԵՐԻ ՈՒԺԵՂԱՑՈՒՄԸ, ՆԱԽՈՐՈՔ ՍԱԼԵՐԻ ՏԱԿ ՏԵՂԱԴՐՎՈՒՄ ԵՆ ՀԵՆԱՐԱՆՆԵՐ, ՇԱՂԱՓՎՈՒՄ ԵՆ ԱՆՑՔԵՐ ԻՆՉՊԵՍ ՑՈՒՅՑ է ՏՐՎԱԾ ԳԾԱԳՐՈՒՄ:
2. ԱՄԲՈՂՋ ՄԱԿԵՐԵՍԸ ՄԱՔՐՎՈՒՄ է ՓՈՇՈՒՑ ԵՎ ԿԵՂՏԻՑ:
3. ՆԱԽՔԱՆ ԲԵՏՈՆԱՑՆԵԼԸ ՍԱԼԻ ՄԱԿԵՐԵՍԸ ՊԵՏՔ է ԼԻՆԻ ԽՈՆԱՎ: ՕԳՏԱԳՈՐԾԵԼ ՄԱՆՐԱՀԱՏԻԿ ԲԵՏՈՆ: ՏԵՂԱԴՐԵԼ ՑԱՆՑԸ, ԱՄՐԱՆԱՁՈՂԵՐԸ ԵՎ ԲԵՏՈՆԱՑՆԵԼ:
4. ԲԵՏՈՆԱՅԻՆ ԱՇԽԱՏԱՆՔՆԵՐԸ ԻՐԱԿԱՆԱՑՎՈՒՄ ԵՆ ԸՍՏ ՇԻԱՊ 2.03.01-84*:

ԳԼԽ. ճԱՐՏ.	Ա.ՅՈՎՀԱՆՆԻՍՅԱՆ			ԿՈՏԱՅՔԻ ՄԱՐԶԻ ԱԲՈՎՅԱՆԻ ԹԻՎ 3 ՄԱՆԿԱՊԱՐՏԵԶԻ ՎԵՐԱԿԱՌՈՒՑՄԱՆ ՆԱԽԱԳԾԱՅԻՆ ԱՇԽԱՏԱՆՔՆԵՐԻ ԻՐԱԿԱՆՑՈՒՄ	TPD - 19 (TKQ - 08)		Կե
Ն.Գ.ճ.	Լ.ԱՂԱՋԱՆՅԱՆ				ՓՈՒԼ	ԹԵՐԹ	ԹԵՐԹԵՐ
ԲԱԺՆԻ ՊԵՏ	Լ.ԱՂԱՋԱՆՅԱՆ				Ա	31	57
ԳԼԽ.ՄԱՍՆ.	Կ.ԳՐԻԳՈՐՅԱՆ			ԾԱԾԿԻ ՏԱՐՐԵՐԻ ԿՏՐՎԱԾՔՆԵՐ			
ՆԱԽԱԳԾԵՑ.	.						